servinox®
Todo para tu negocio

FREGADERO

PARA OLLAS
2 TARJAS
EN ACERO INOXIDABLE

Mod.
FODT133

ACERO INOXIDABLE 100% GARANTIZADO

www.servinox.com.mx

CARACTERÍSTICAS

- Fregadero con doble tarja profunda.
- Borde perimetral para evitar escurrimientos.
- Fabricado en acero inoxidable, Calibre 18 Tipo 201.
- Terminado sanitario.
- Cuenta con rodillera en acero inoxidable, Calibre 18.
- Regatones niveladores.

DIMENSIONES

MODELO	FRENTE (a)	FONDO (b)	ALTO (c)
FODT133	1.33 m	0.70 m	0.90 m
	FRENTE	FONDO	PROFUNDIDAD
TARJA	0.57 m	0.57 m	0.45 m

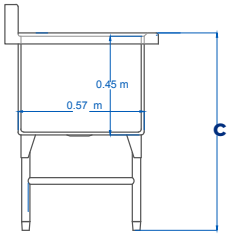

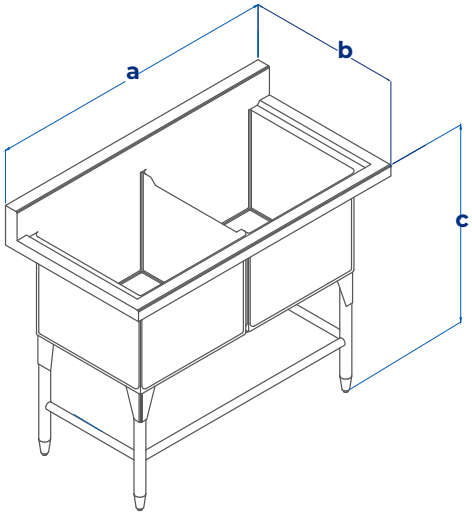

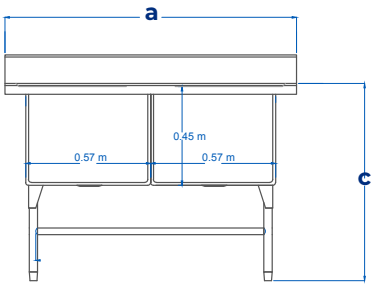

Las fotografías o dibujos son ilustrativos. Sujetos a cambio sin previo aviso.

servinox®
Todo para tu negocio

Av. La Paz #930-A, Col. Centro, C.P. 44100, Guadalajara, Jal.
TEL. (33)1580·9989 **WA. 33·1780·8647**
ventas@servinox.com.mx www.servinox.com.mx

@ServinoxTodoParaTuNegocio @ServinoxGDL /servinox_todoparatunegocio @servinoxgdl @servinox.com.mx /servinoxgdl @servinoxAceros